Lavello Phantom Copper

Lavelli in acciaio inox

Codice: 4371 058

CARATTERISTICHE

COPPER	La finitura Copper si ottiene trattando l'acciaio con un processo fisico chiamato PVD (Phisical Vacuum Deposition) che deposita particelle di metalli nobili sulla superficie. Ne risulta un effetto estetico unico e raffinato, e un miglioramento delle proprietà meccaniche dell'acciaio che risulta più resistente a urti e graffi.
LAVELLI DI SPESSORE	Acciaio spesso 1 mm. Uno spessore importante che garantisce la massima robustezza per lavelli che non conoscono i segni del tempo.
PILETTA 3,5" BASKET	Lo scarico è dotato di piletta grande 3,5”, con il pratico tappo a cestello che impedisce il defluire nello scarico di parti solide.
TROPPO PIENO PERIMETRALE	Il troppo/pieno è una sicurezza sempre presente sui lavelli Foster che impedisce il traboccare dell’acqua dalla vasca in caso di dimenticanze. La soluzione a scarico perimetrale migliora l’estetica grazie alla forma squadrata ed essenziale.
VASCA A RAGGIO STRETTO	Vasche con forme squadrate dal design moderno e con aumentata capienza. Per un'estetica minimal coniugata con la massima praticità.
VASCA PROFONDA	Vasche che raggiungono una profondità importante, oltre i 20 cm, grazie alla evoluta tecnologia produttiva, che offrono grande capienza e praticità in tutte le operazioni di lavaggio.

DETTAGLI

Bordo Installazione	Sottotop
Materiale	Acciaio inox AISI 304
Texture	Spazzolatura in linea
Finitura	PVD
Colorazione	Copper
Base	80 cm
Larghezza	72.6 cm
Dimensioni	726x416 mm
Misura vasca	710x400mm
Foro incasso	Vedi scheda tecnica
Dotazioni standard	Ganci di fissaggio, piletta, troppo-pieno e sifone, Imballo in scatola
Fori Mixer	Nessun foro di serie
Gocciolatoio	No
Piletta	Piletta 3,5"
Numero vasche	1 vasca

DATI TECNICI

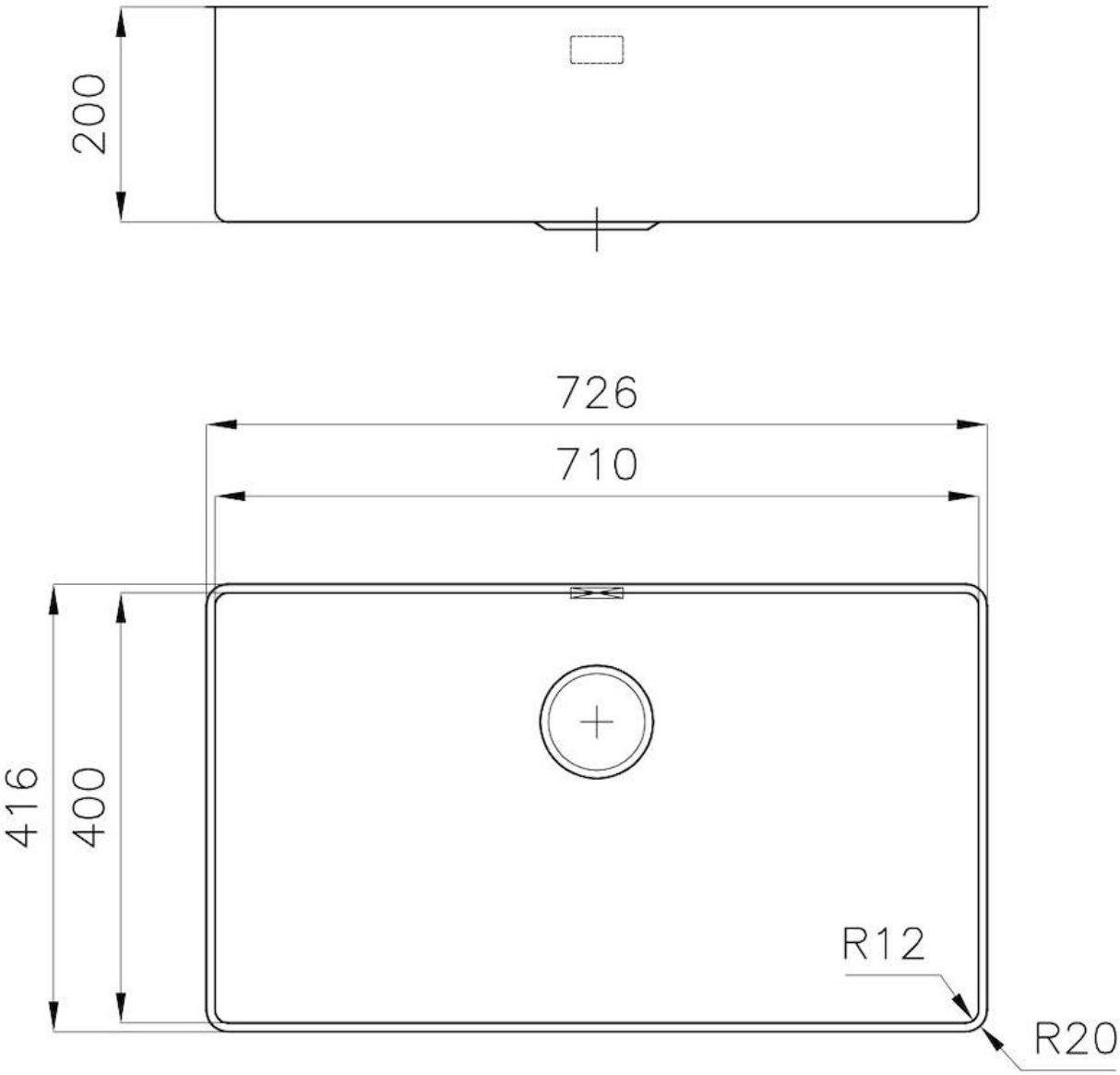

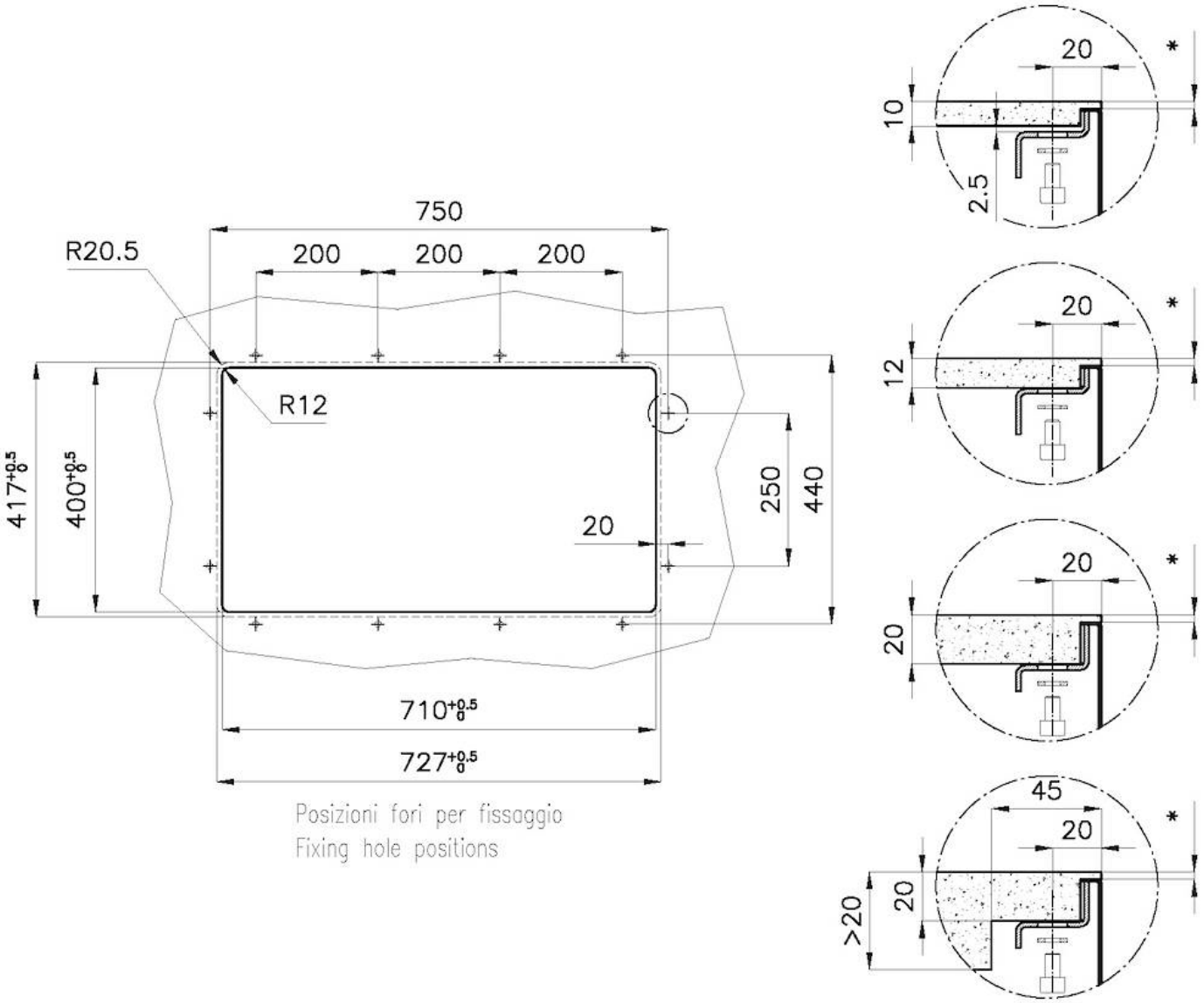

* Lo spessore minimo deve essere valutato in base alla resistenza del materiale
* The minimum thickness must be determined according to the strength of the material

GALLERIA FOTOGRAFICA

ACCESSORI OPZIONALI

Cestello inox
8612 000

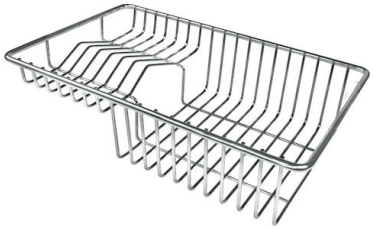

Cestello portapiatti inox
8100 303
* solo in abbinamento con l'accessorio 8644 101

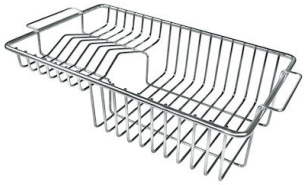

Cestello portapiatti inox
8100 201

Griglia portapiatti inox
8100 154

Tagliere in cristallo
8631 300

Tagliere in HPDE
8657 001

Tagliere Twin in HDPE
8644 101

Vaschetta bianca
8153 100

Griglia Black
8100 617

Griglia Black
8100 653

Griglia Black
8100 651

Griglia Black
8100 652

Kit grattugia con supporto per anello e vassoio di raccolta alimenti
8159 101
* solo in abbinamento con l'accessorio 8644 101

Tagliere Twin in legno Iroko con vaschetta scolapasta in acciaio inox
8644 044

Vaschetta forata inox
8151 000
* solo in abbinamento con l'accessorio 8644 101

Vaschetta forata inox PVD Copper
8151 008

Vaschetta forata inox PVD Gold
8151 009

Vaschetta forata inox PVD Gun Metal
8151 006

PILETTE AUTOMATICHE OPZIONALI

Piletta automatica PM
8407 113

Piletta automatica Space Light PL
8407 117

Piletta automatica Space PA
8407 108

Piletta automatica Space PE
8407 109

Piletta automatica Space Push PP
8407 116